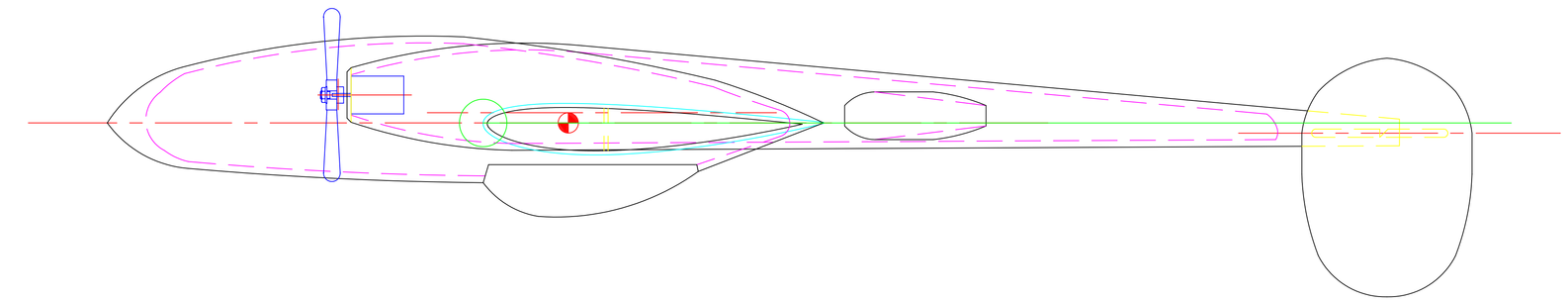

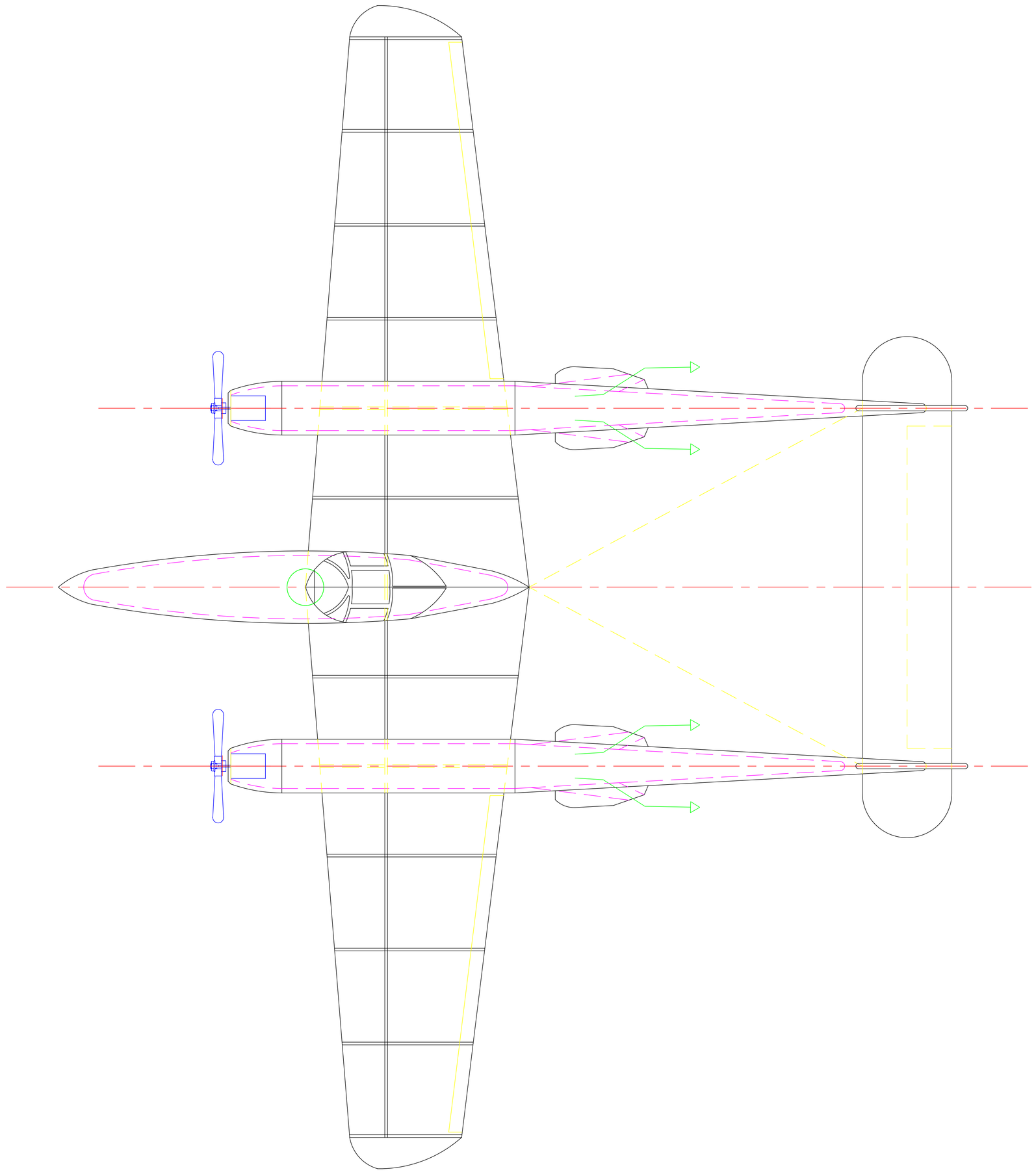

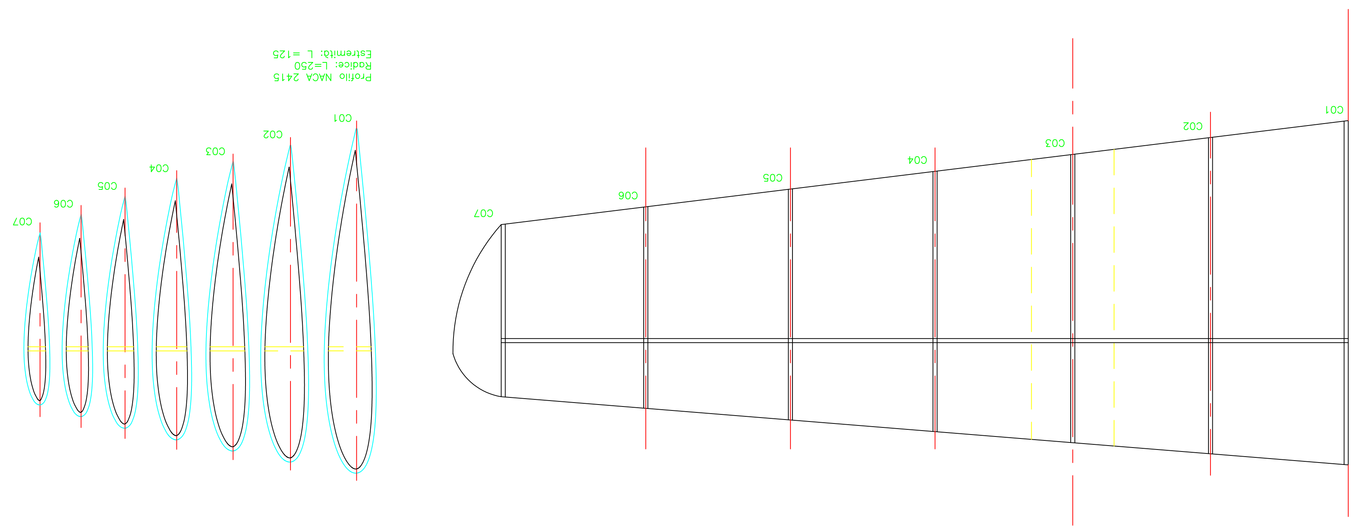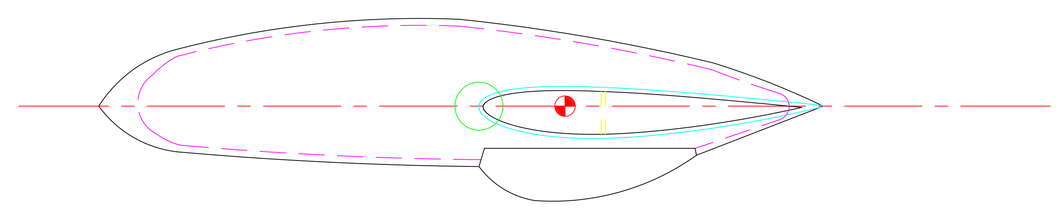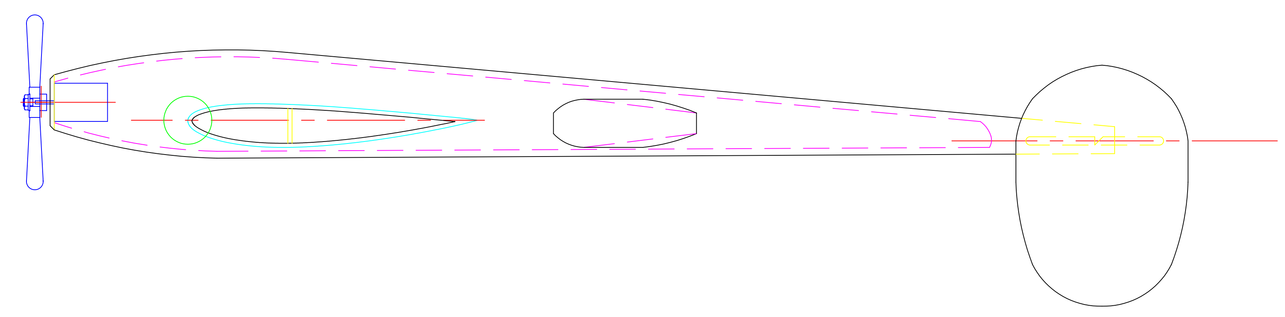
C01
C02
C03
C04
C05
C06
C07
Perfilo NACA 2415
Radice: L=250
Estremità: L =125
Diedro 2,5°
25mm
7,5mm