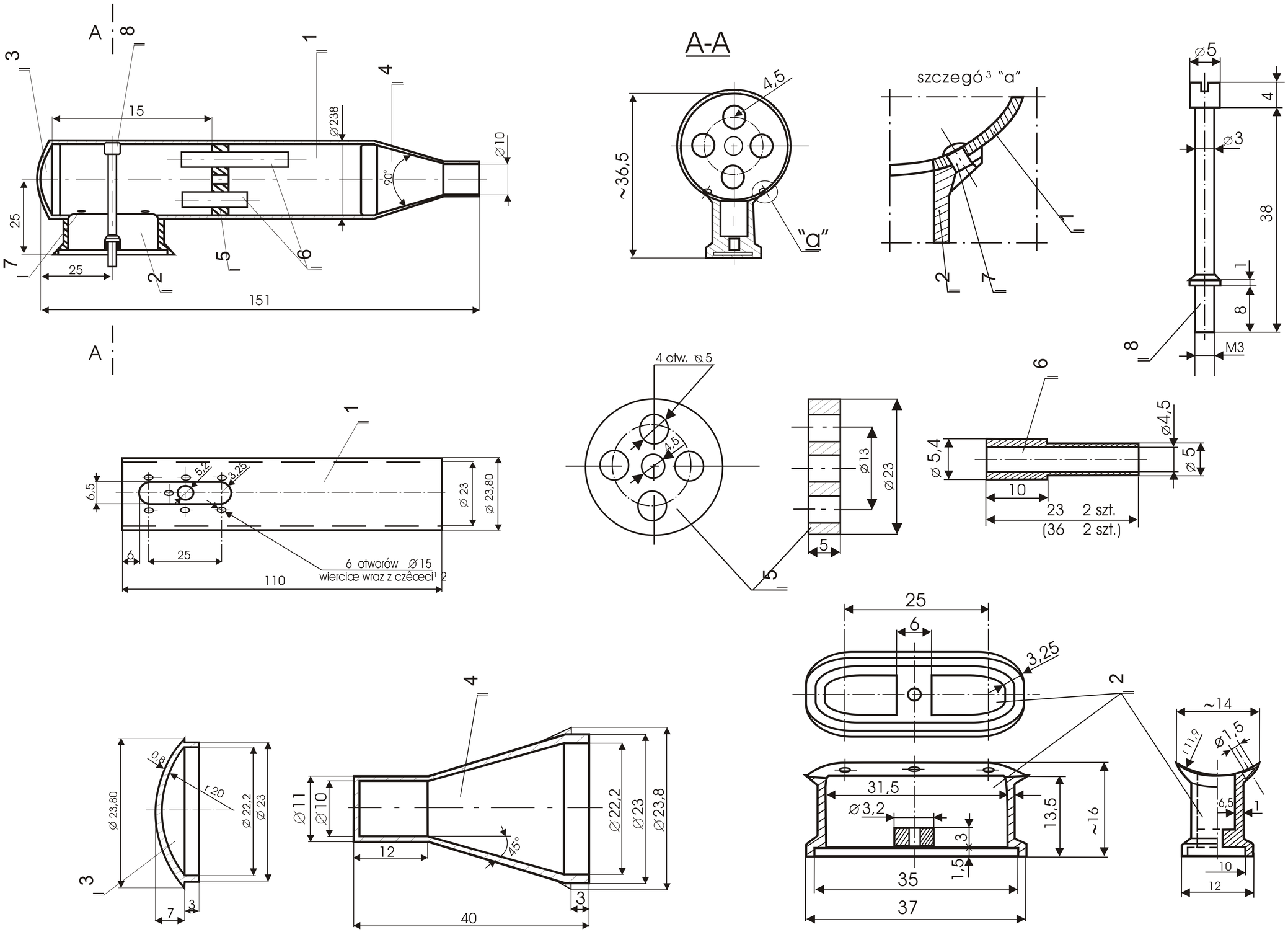
A-A
szczegó³ "a"
"a"
15
25
151
Ø238
Ø10
90°
4,5
~36,5
Ø5
Ø3
38
M3
4 otw. Ø5
Ø13
Ø23
Ø5,4
Ø4,5
Ø5
10
23 2 szt.
(36 2 szt.)
6 otworów Ø15
wierciæ wraz z czêœci¹ 2
110
Ø23
Ø23,80
5,2
3,25
6,5
Ø11
Ø10
Ø22,2
Ø23,8
45°
12
40
r20
0,8
Ø3,2
31,5
13,5
~16
35
37
~14
r11,9
Ø1,5
6,5