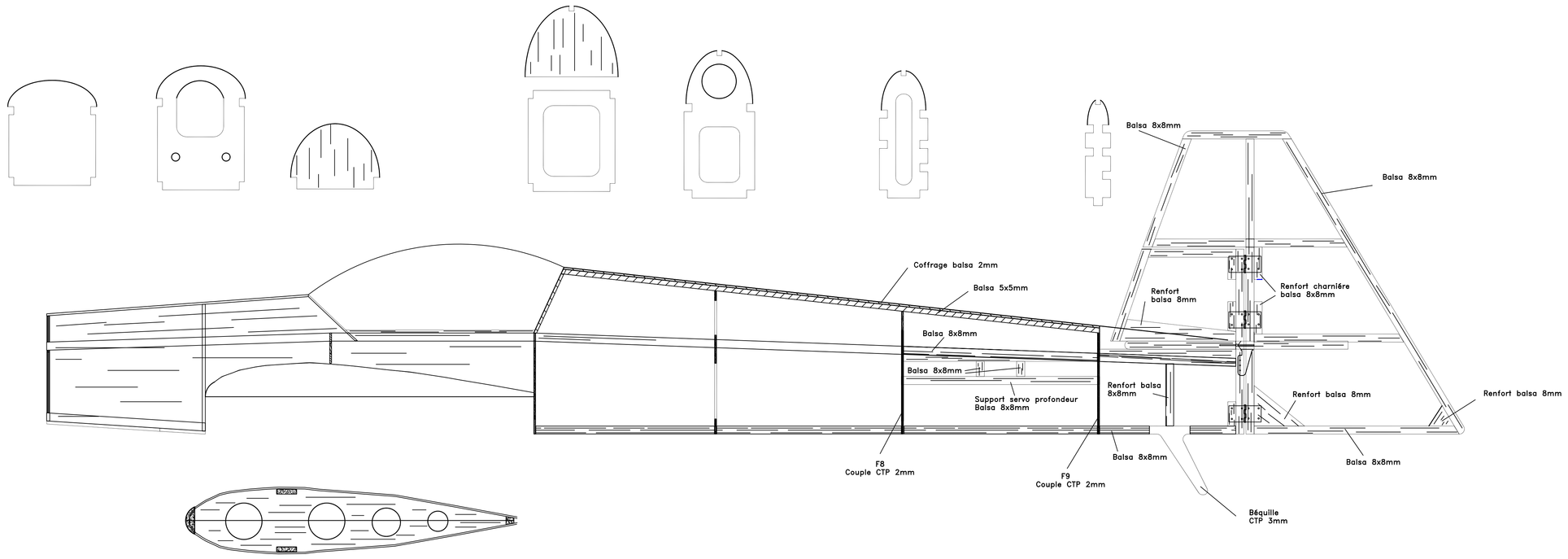




Avion prévu pour le vol 3D motorisé par 8,5 centimètre cube.
Poids approximatif : 2200gr.
Dessiné par S. Gelin le 24.07.1997

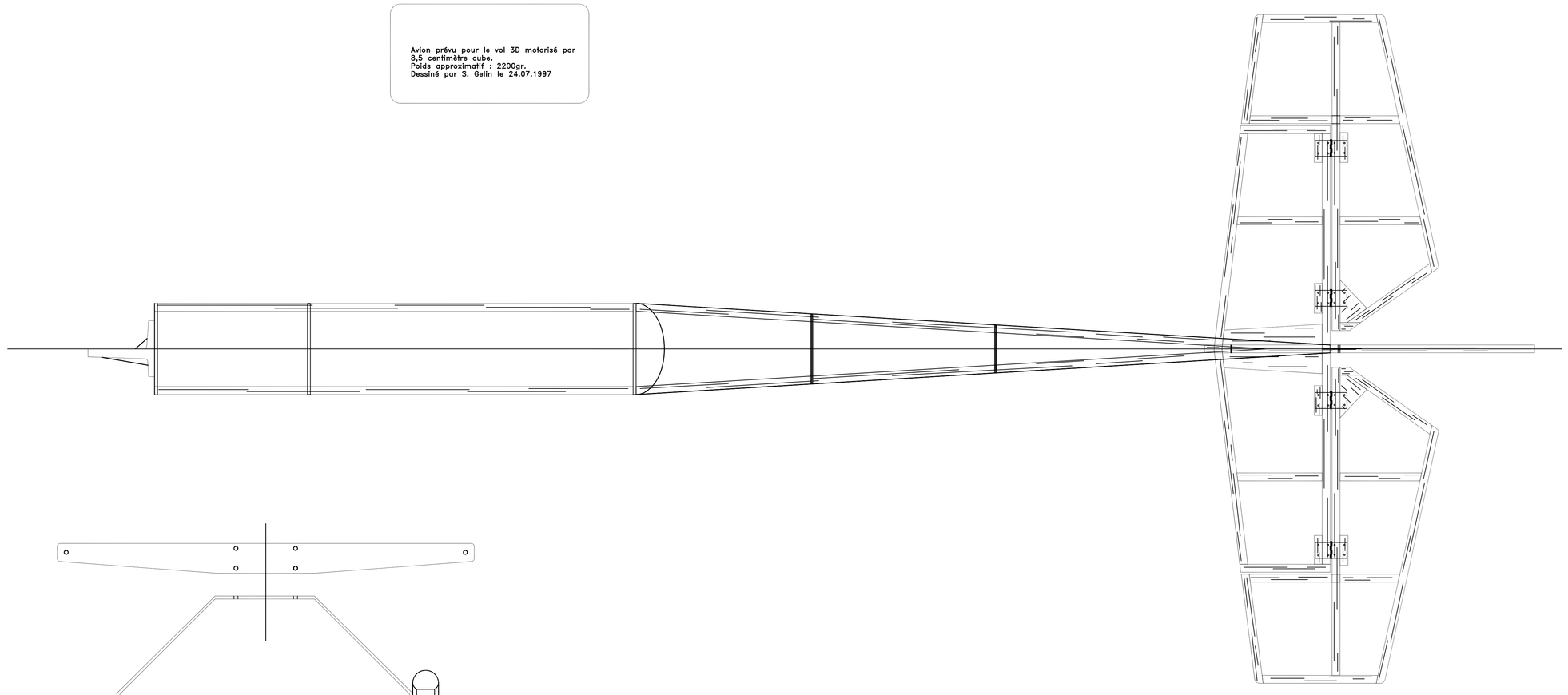

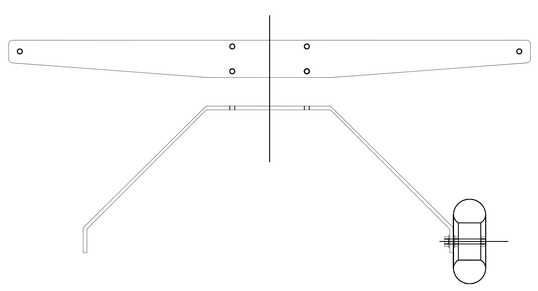

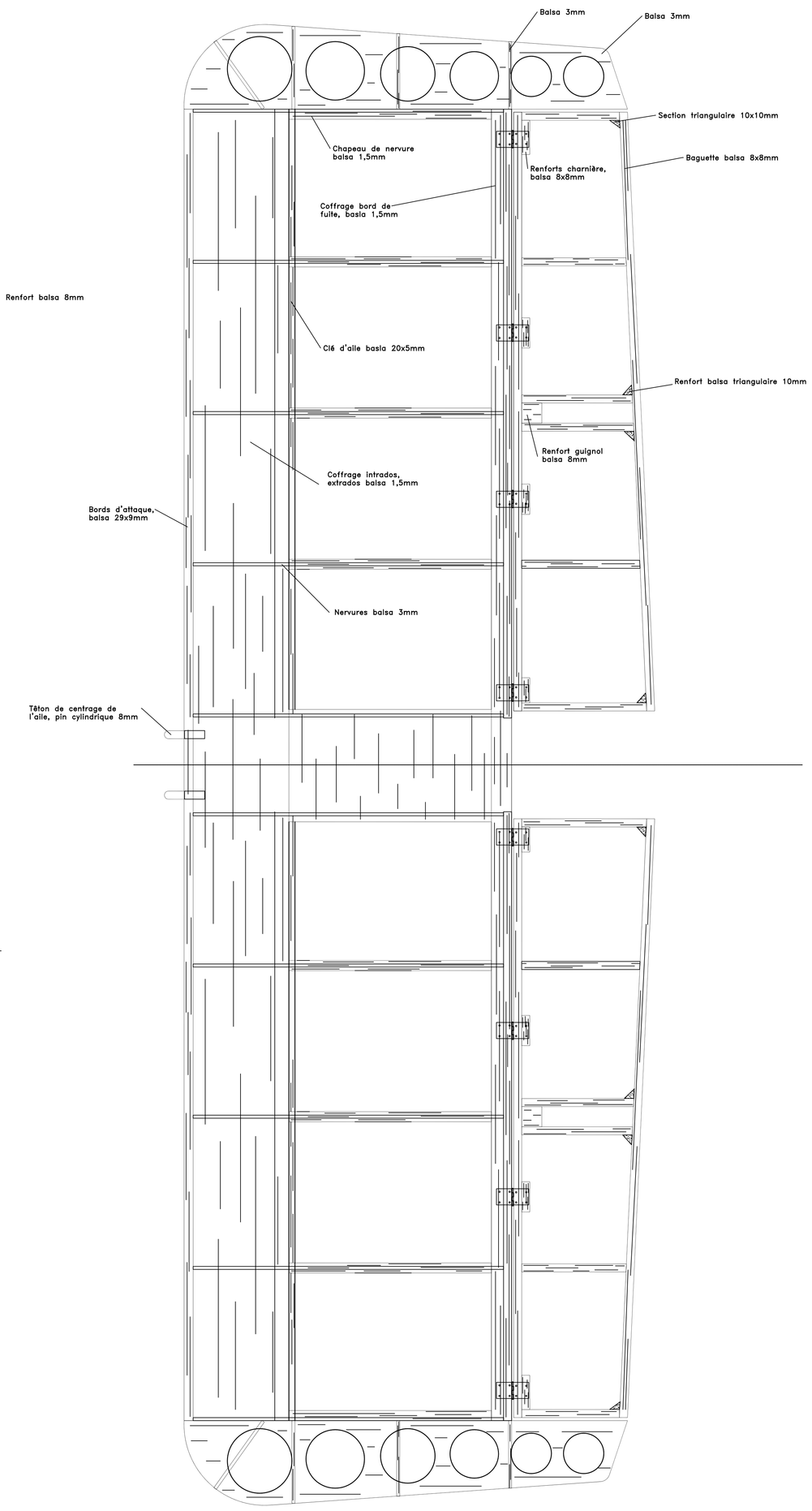

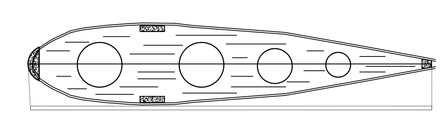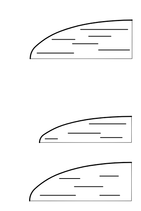
Toutes les nervures sont découpées dans du balsa plume de 3mm.
Les coffrages se font avec du balsa 1,5mm.